Аналитика
металлическая лабораторная мебель

analytica-lab.ru

ПАСПОРТ ИЗДЕЛИЯ

СТОЛ ПРИСТЕННЫЙ ФИЗИЧЕСКИЙ

СПФг-К1500

ЕАС

СДЕЛАНО В РОССИИ

СОДЕРЖАНИЕ

1. Назначение и область применения

2. Технические данные

3. Комплект поставки

4. Подготовка к сборке

5. Инструкция по сборке

6. Инструкция по обслуживанию

7. Правила эксплуатации

8. Свидетельство о приемке

9. Консервация, транспортирование и хранение

10. Гарантия изготовителя

11. Сведения о рекламациях

СТОЛ ПРИСТЕННЫЙ ФИЗИЧЕСКИЙ

1. Назначение и область применения

1.1. Стол пристенный физический (далее по тексту – «Изделие») разработан и изготовлен с применением современных технологий и материалов. Изделие предназначено для проведения работ персоналом химико-аналитических, исследовательских и производственных лабораторий с вредными и агрессивными веществами кроме фтористоводородной кислоты, щелочи и др.

1.2. Изделие изготавливается в исполнении УХЛ-4 для эксплуатации в условиях умеренного и холодного климата в закрытых отапливаемых помещениях при температуре +10…+40°С и относительной влажности воздуха не более 80% без конденсации влаги.

2. Технические данные

2.1. Основные технические характеристики (см. табл. 1).

Таблица 1

Габаритные размеры стола, мм:	Длина	1500
	Глубина	830
	Высота	2135
Высота расположения рабочей плиты		900/750
Электроснабжение		220В/50Гц
Мощность подключаемых приборов макс., кВт		3,5
Допускаемая нагрузка на рабочую рабочей плиты, не более, кг		50
Допускаемая нагрузка на полку, не более, кг		15/ 12/ 10/ 8
Масса, не более, кг		85,0/ 107,0/ 153,0/ 180,0

2.2. Описание

Изделие представляет собой сборную конструкцию из стола лабораторного (или стола-тумбы, или стола усиленного) и сервисной стойки с полками, и с электроблоком. Все металлические поверхности имеют химически стойкое полимерное покрытие.

Полки выполнены из цельногнутого металла. По заказу могут быть выполнены из стекла, вложенного в металлический каркас через прокладки.

Электроблок представляет собой кабель-канал, на передней панели которого расположены электророзетки с заземлением, клавишный переключатель светильника и автоматический выключатель. Их расположение и количество розеток - по согласованию с заказчиком. На задней панели кабель-канала расположен ввод сетевого кабеля. На нижней перемычке стола имеется место для подсоединения металлического каркаса к общему контуру заземления.

Для организации местного освещения рабочего места закреплен светильник.

Для компенсации неровностей пола предусмотрены регулируемые опоры.

Производитель может вносить изменения, улучшающую конструкцию, дизайн и комплектацию без предварительного уведомления.

2.3. Комплектация

В дополнительную комплектацию изделия входит:

- ✓ Тумба подкатная/навесная (входит в состав отдельным изделием. Описание – см. паспорт тумбы)
- ✓ Шкаф навесной (входит в состав отдельным изделием. Описание – см. паспорт шкафа)

3. Комплект поставки

3.1 Базовая комплектация

№	1	2	3
Наименование	Стол	Стол усиленный*	Стол-тумба*
	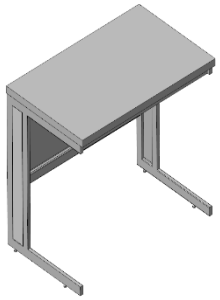	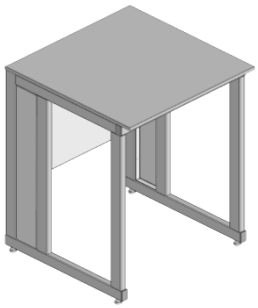	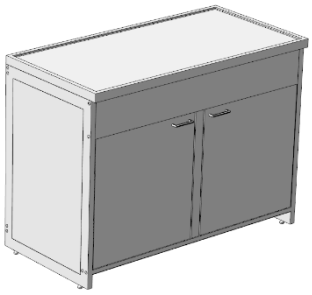
Количество	1 шт.	1 шт.	1 шт.

№	4	5	6
Наименование	Стойка	Панель декоративная (перемычка)	Проставка эл/блока (перемычка средняя)
		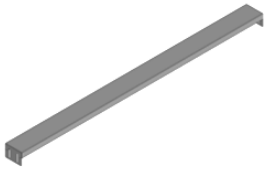	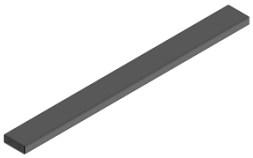
Количество	2 шт.	1 шт.	1 шт.

№	7	8	9
Наименование	Эл/блок (кабель-канал) с двумя заглушками	Перемычка верхняя	Полка
		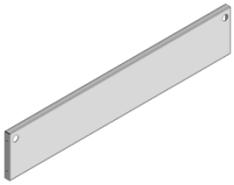	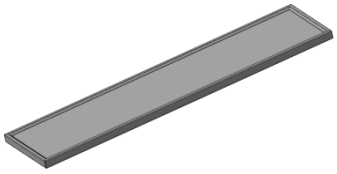
Количество	1 шт.	1 шт.	1÷2 шт.

№	10	11	12
Наименование	Комплект кронштейнов (подвесов) полки (левая, правая)	Комплект кронштейнов (подвесов) светильника (левая, правая)	Держатель (основание) для светильника
	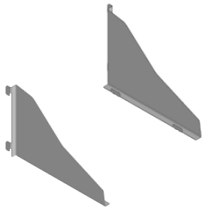	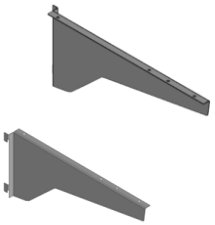	
Количество	1 шт.	1 шт.	1 шт.
№	13	14	15
Наименование	Комплект светильника с клеммами	Кабель-канал светильника	Винт самонарезающий
		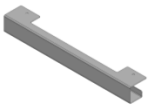	
Количество	1 шт.	1 шт.	22 шт.
№	16	17	18
Наименование	Винт с внутренним шестигранником	Комплект шайб	Заглушка для стойки боковая
			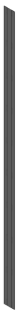
Количество	4 шт.	1 шт.	2 шт.
*опция по заказу			

3.2. Комплектация навесным шкафом

№	с 1 по 18 (см. пункт 3.1)	
№	19	20
Наименование	Шкаф навесной	Комплект крепежный для шкафа
	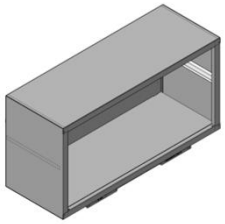	
Количество	1-2 шт	1
Примечание – светильник устанавливается на днище шкафа навесного.		

3.3. Комплектация навесной тумбой

№	с 1 по 18 (см. пункт 3.1)	
№	19	20
Наименование	Тумба навесная	Комплект крепления тумбы
Количество	1-2 шт	1 шт.

3.4. Комплектация тумбой подкатной/приставной

№	с 1 по 18 (см. пункт 3.1)	
№	19	
Наименование	Тумба подкатная	Тумба приставная
Количество	1-2 шт.	

4. Подготовка к сборке

4.1. Распаковать комплектующие изделия, проверить целостность покрытия.

4.2. Проверить комплектность.

4.3. Осуществить сборку согласно инструкции.

5. Инструкция по сборке изделия

Необходимый для сборки инструмент: шуруповёрт (насадка крестовая и шестигранная), отвертка шлицевая.

<table>
<tr><td colspan="2">5.1. Стол лабораторный собрать согласно инструкции по сборке стала – см. паспорт стола.</td></tr>
<tr><td>5.2. Сборка сервисной стойки:
Уложить на подложку (картон) две вертикальные стойки и соединить винтами самонарезающими с верхней перемычкой.
 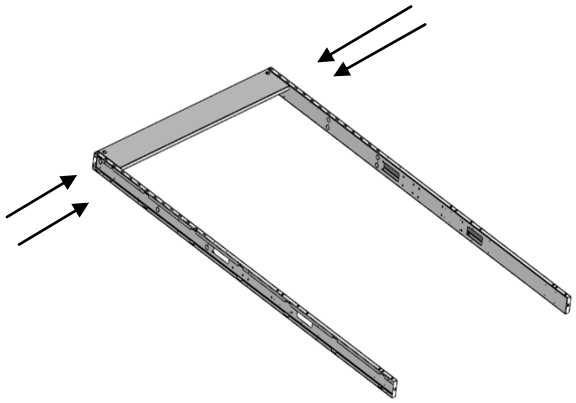 </td><td>5.2.1. Вертикальные стойки соединить винтами самонарезающими с средней перемычкой.
 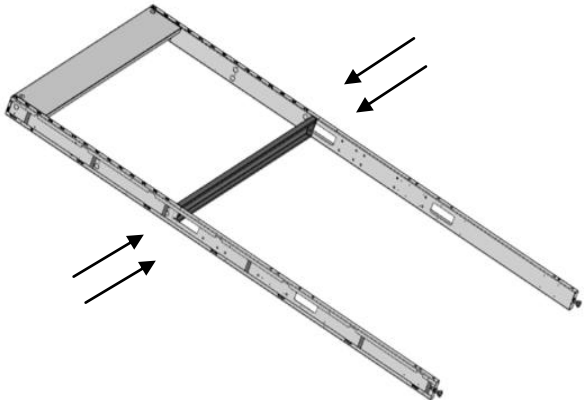 </td></tr>
</table>

5.2.2. Подготовить кабель-канала к монтажу на стойку. Снять крайние секции кабель-канала.

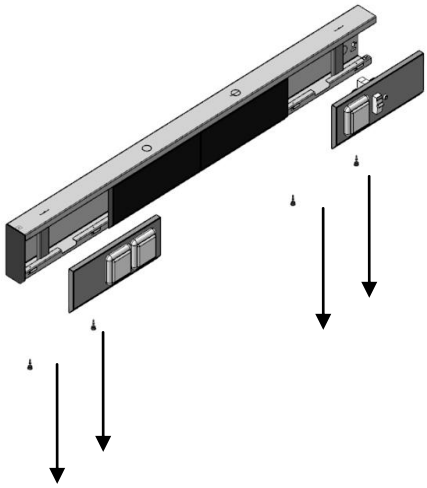

5.2.3. Закрепить винтами самонарезающими кабель-канал к стойкам.

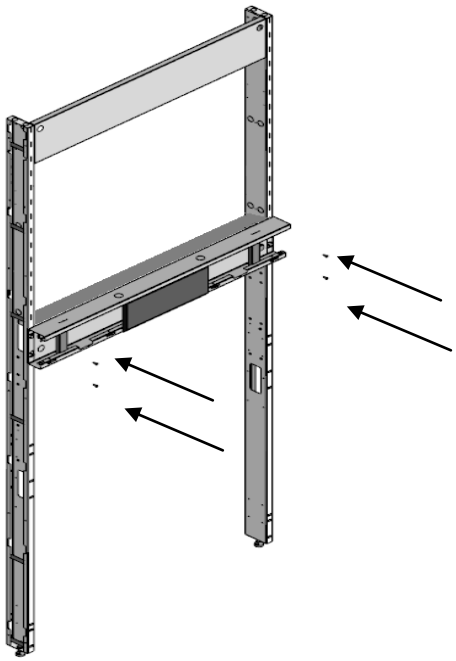

5.2.4. Установить на свои места крайние секции кабель-канала. Установить боковые заглушки слева и справа. При установке столов в ряд установить соединители взамен заглушек.

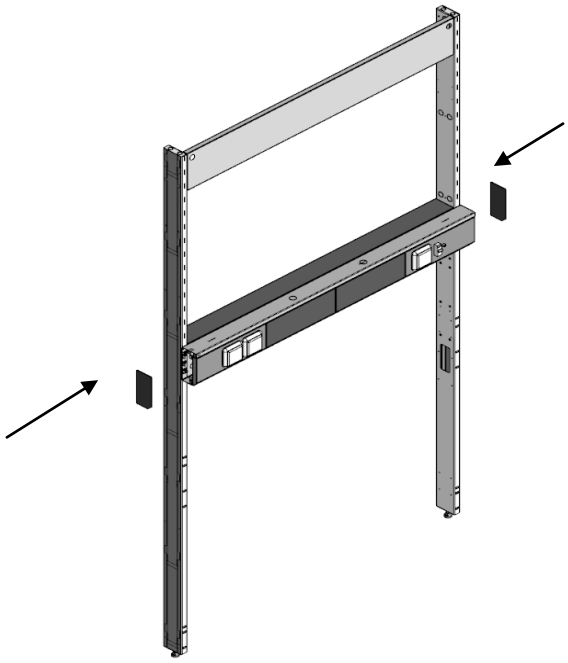

5.3 Собранную сервисную стойку прикрутить к собранному лабораторному столу винтами DIN 912 с внутренним шестигранником.

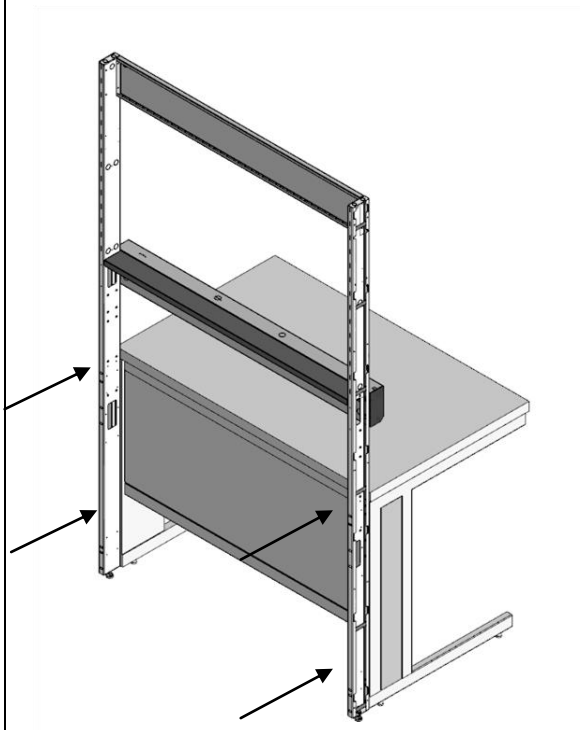

5.4 Сборка навесного основания для светильника: соединить винтами самонарезающими основание для светильника с кронштейнами (подвесами).

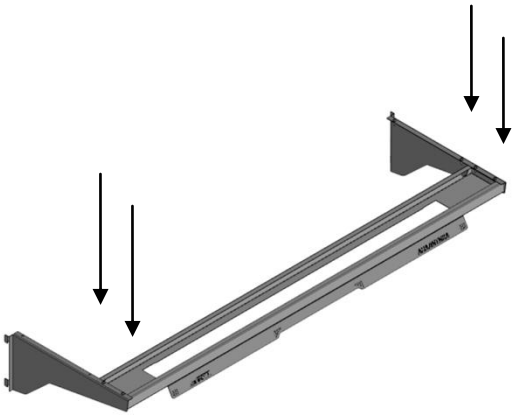

5.4.1. Прикрутить винтами самонарезающими кабель-канал светильника к кронштейну (подвесу).

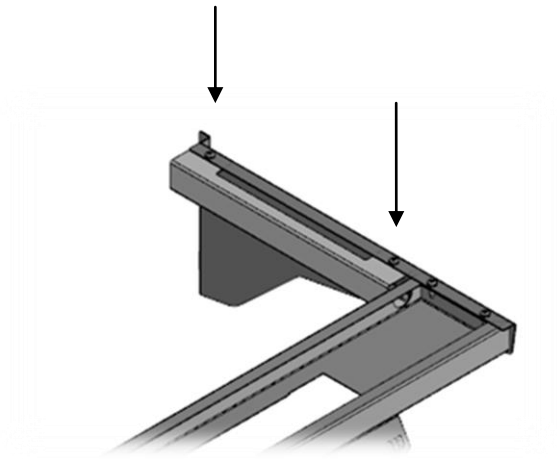

5.5. Установить навесной светильник на стойки через зацепы.

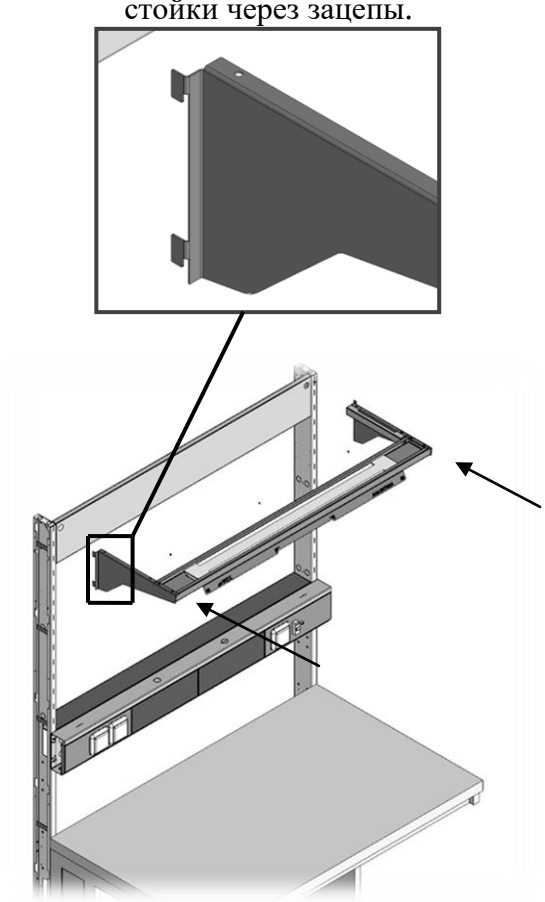

5.6. Разводка электропроводки от кабель-канала: проложить силовой кабель (вниз по стойке); проложить кабель для подключения светильника (вверх по стойке, далее через технологические отверстия в кабель-канал навесного крепления светильника.

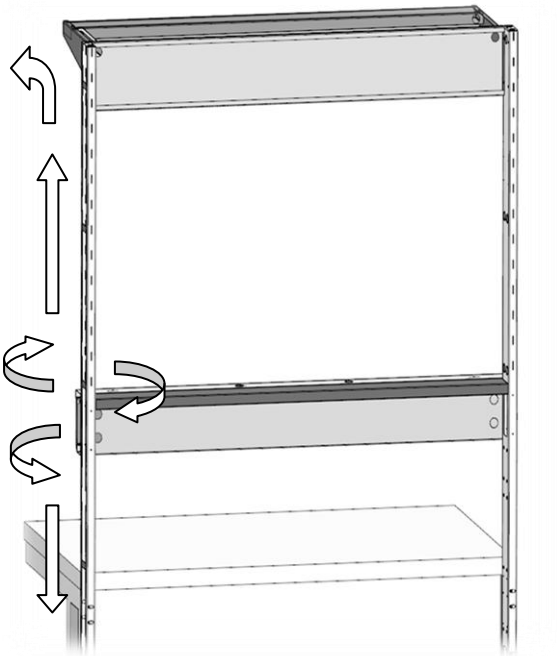

5.7. Через клеммный зажим подключить светильник. Уложить светильник в навесное основание.

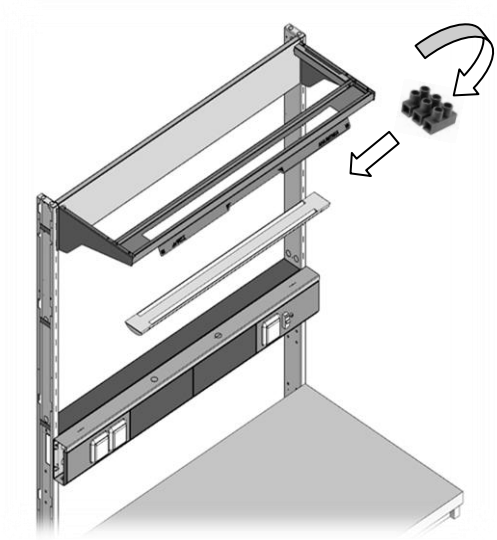

5.8. Собрать полки. Каждую полку через зацепы соединить с кронштейном (подвесами).

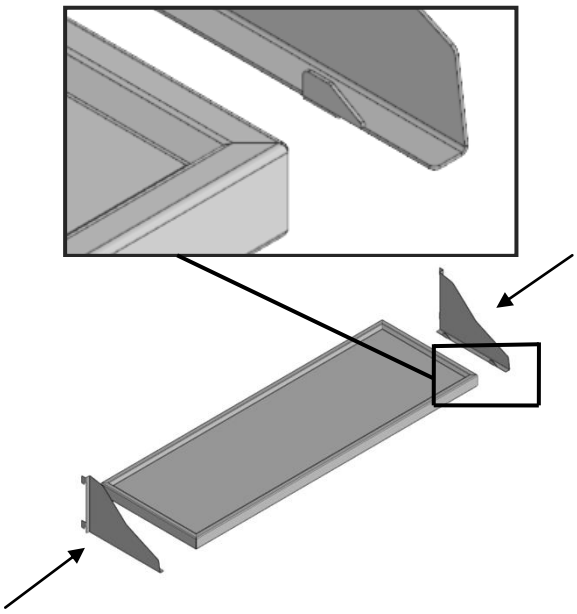

5.9. Установить полки на стойки через зацепы.

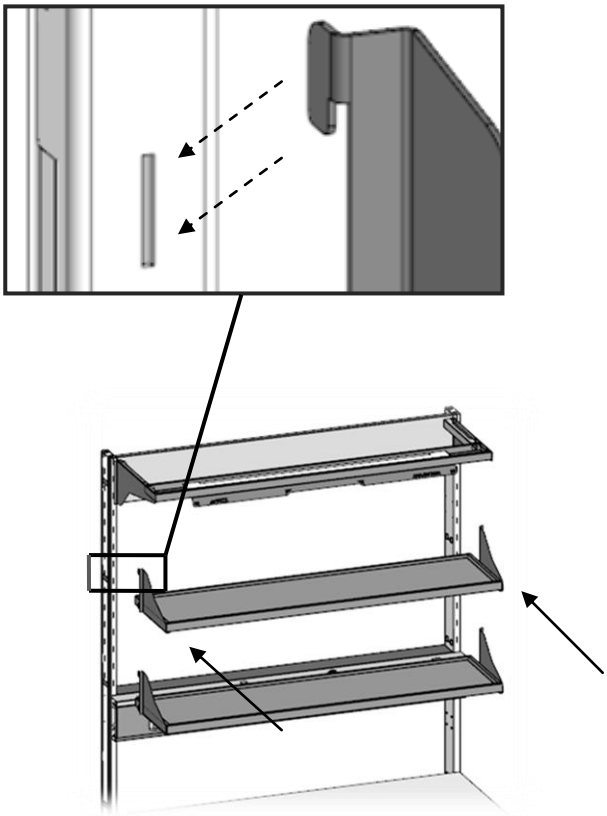

5.10. Установить и прикрутить винтами самонарезающими перемычку за столешницей стола (регулируется по уровню столешницы).

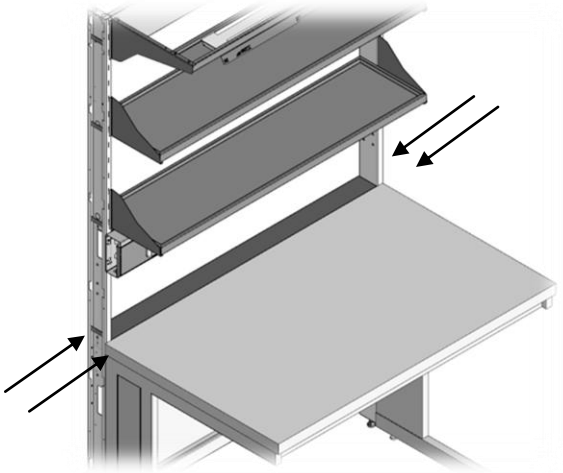

5.11. Установить декоративные накладки на стойки.

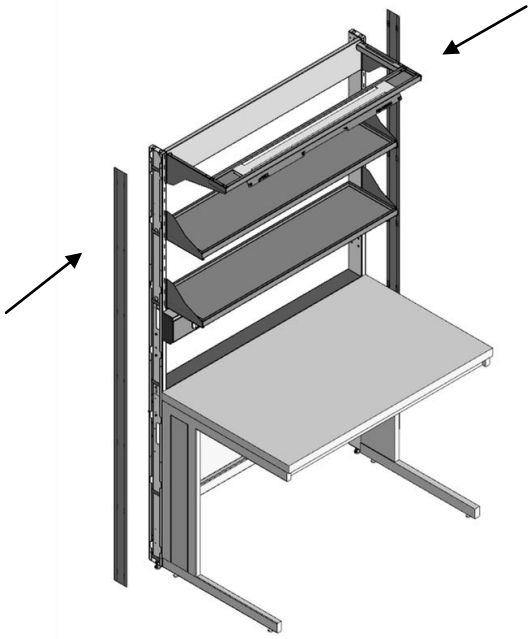

5.12. **<u>При комплектации навесным шкафом</u>**. Установить шкаф на стойки через зацепы и прикрутить (с внутренней стороны шкафа) к кронштейнам с каждой стороны.

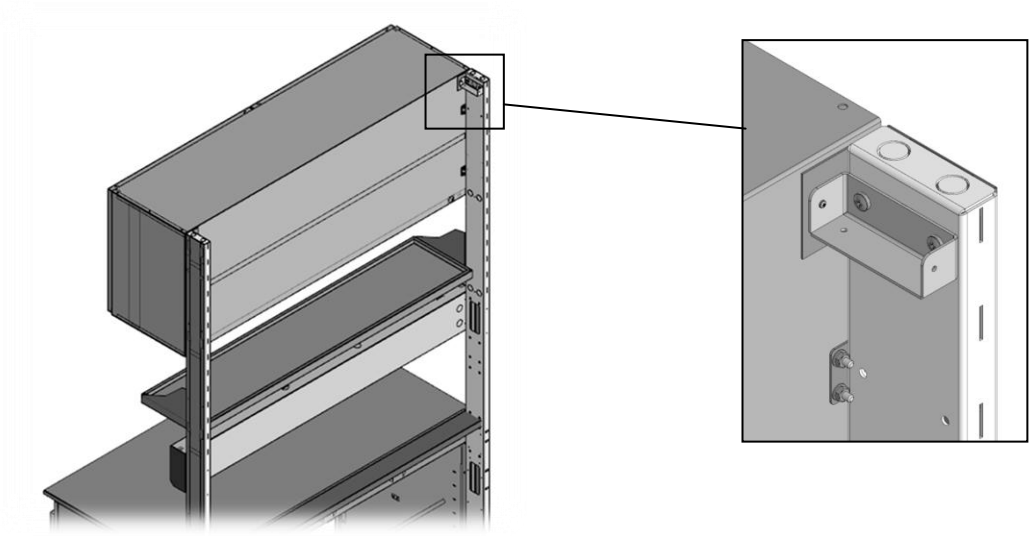

5.13. **<u>При комплектации с тумбой</u>**. Тумбу собрать по инструкции (см. паспорт тумбы) Установить или закрепить тумбу под стол.

6. Инструкция по обслуживанию

6.1. Выставить изделие в горизонтальное положение с помощью регулируемых опор (ножек).

6.2. Проводить ежемесячный осмотр, в который входит:

- ✓ визуальный осмотр на наличие царапин;
- ✓ очистка рабочей плиты от пыли и различных загрязняющих веществ с использованием моющие не абразивные средства, предназначенные для ухода за мебелью;
- ✓ проверка затяжки резьбовых соединений;
- ✓ проверка надежности заземления металлического каркаса, при подключении стола к общему контуру заземления.

6.3. При обнаружении царапин произвести их подкраску.

7. Правила эксплуатации

7.1. Работы должны выполняться в соответствии с действующими «Правилами пожарной безопасности в Российской Федерации» и «Правилами безопасности при эксплуатации электроустановок потребителей».

7.3. Перед подачей напряжения необходимо убедиться, что металлический каркас стола надежно заземлен!

7.2. Перед подачей напряжения на изделие необходимо убедиться в отсутствии повреждений в подводящих проводах и электроустановочном оборудовании.

7.4. Не допускается подключать к розеткам изделия приборы с суммарной потребляемой мощностью более, указанной в таблице 1.

7.5. При случайном разливе реактивов необходимо немедленно произвести их нейтрализацию и убрать продукты реакции с поверхности стола.

7.6. При установке стола в непосредственной близости от нагревательных и отопительных приборов защитить поверхность стола от нагрева. Температура нагрева элементов не должна превышать +40° С.

8. Свидетельство о приемке

Стол пристенный физический
(наименование изделия)

_____ _____

(заводской номер) (обозначение)

соответствует техническим требованиям конструкторской документации и признан годным к эксплуатации.

Подписи лиц, ответственных за приемку:

М.П.

_____ _____ _____

(год, месяц, число) (личная подпись) (расшифровка подписи)

9. Консервация, транспортирование и хранение

9.1. Изделие транспортируется всеми видами транспорта в крытых транспортных средствах, а также в контейнерах. В пределах одного населенного пункта стеллаж допускается перевозить открытым автотранспортом при условии предохранения его от повреждения, загрязнения и атмосферных осадков.

9.2. Транспортирование осуществляют в соответствии с правилами перевозки грузов, действующими на каждом виде транспорта.

9.3. Изделие должен храниться в крытых помещениях отправителя (получателя) при температуре не ниже +2 °С и относительной влажности воздуха от 45 до 70 %.

10. Гарантия изготовителя

10.1. Гарантийный срок эксплуатации изделия 18 месяцев со дня отгрузки с предприятия - изготовителя.

10.2. В течение гарантийного срока эксплуатации по рекламации производится гарантийный ремонт или замена изделия при условии соблюдения потребителем правил хранения и транспортирования, а также требований эксплуатации.

10.3. Срок службы изделия при условии соблюдения потребителем правил хранения и транспортирования, а также требований эксплуатации составляет 15 лет.

11. Сведения о рекламациях

11.1. При обнаружении дефектов или некомплектности поставки потребитель назначает комиссию и составляет Акт.

11.2. Акт об обнаруженных визуально дефектах должен быть составлен не позднее десяти дней после получения изделия, а о скрытых дефектах, выявленных в процессе эксплуатации - в пятидневный срок с момента обнаружения дефекта и направлен производителю.

11.3. Все рекламации учитываются потребителем в таблице 2.

Таблица 2

№ п/п	Дата рекламации	Краткое содержание рекламации	Меры, принятые по рекламации