Аналитика
металлическая лабораторная мебель

analytica-lab.ru

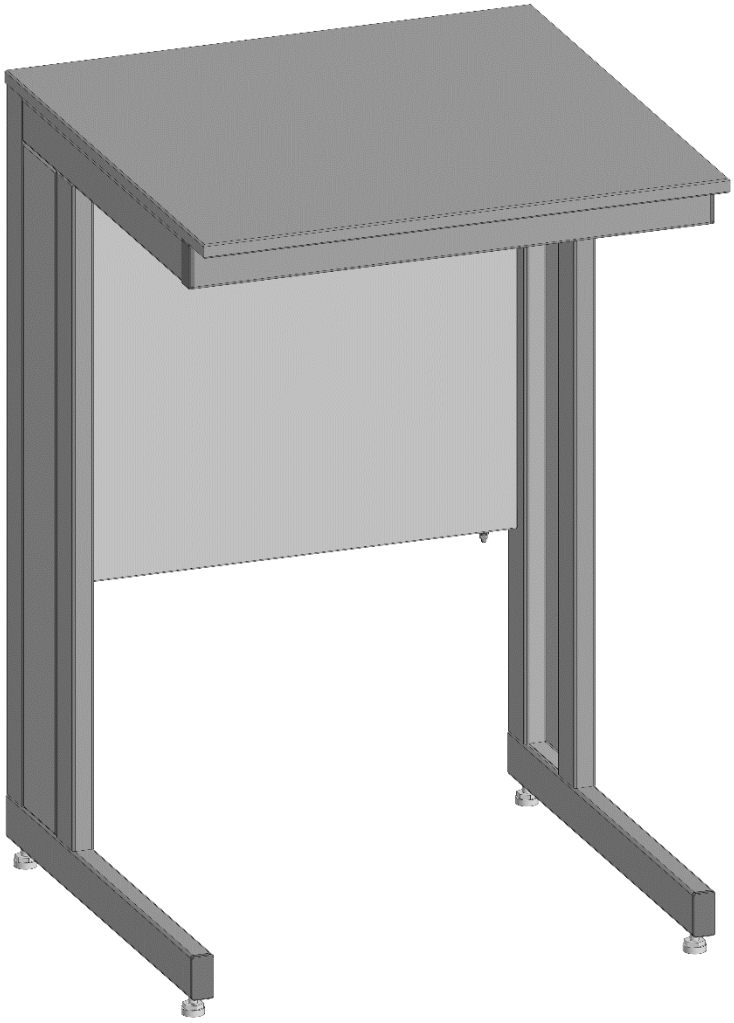

ПАСПОРТ ИЗДЕЛИЯ

СТОЛ ЛАБОРАТОРНЫЙ

СЛг-к1500

ЕАС

СДЕЛАНО В РОССИИ

СОДЕРЖАНИЕ

1. Назначение и область применения

2. Технические данные

3. Комплект поставки

4. Подготовка к сборке

5. Инструкция по сборке

6. Инструкция по обслуживанию

7. Правила эксплуатации

8. Свидетельство о приемке

9. Консервация, транспортирование и хранение

10. Гарантия изготовителя

11. Сведения о рекламациях

СТОЛ ЛАБОРАТОРНЫЙ

1. Назначение и область применения

1.1. Стол лабораторный (далее по тексту – «Стол») разработан и изготовлен с применением современных технологий и материалов и предназначен для проведения работ персоналом химико-аналитических, исследовательских и производственных лабораторий с вредными и агрессивными веществами кроме фтористоводородной кислоты, щелочи и др.

1.2. Стол изготавливается в исполнении (УХЛ-4) для эксплуатации в условиях умеренного и холодного климата в закрытых отапливаемых помещениях при температуре +10…+40° С и относительной влажности воздуха не более 80% без конденсации влаги.

Производитель может вносить изменения, улучшающую конструкцию, дизайн и комплектацию без предварительного уведомления.

2. Технические данные

2.1. Основные технические характеристики

Габаритные размеры, мм:	
Длина –	1500
Глубина –	750
Высота –	900
Допускаемая нагрузка на рабочую плиту, кН –	0,5
Допускаемая нагрузка на рабочую плиту стола усиленного, кН –	2,0
Электроснабжение –	220В/50Гц
Номинальная суммарная мощность на каждый электроблок, кВт –	3,2

По заказу стол может иметь другие габаритные размеры и другую мощность

2.2. Описание

Изделие представляет собой сборную конструкцию из трубного жесткого каркаса, рабочей плиты и комплекта панелей-экранов. Рабочая плита может быть изготовлена из Монолитной керамики/Дюркона/Пластика/Плитки керамогранитной/Стали нержавеющей. Все металлические поверхности имеют химически стойкое полимерное покрытие.

Для компенсации неровностей пола предусмотрены регулируемые опоры.

2.3. Комплектация

В дополнительную комплектацию стола входит:

· Короб электроразводки закреплен на задней перемычке каркаса, на передней панели которого расположены электророзетки с заземлением и автоматический выключатель. Их расположение и количество розеток зависит от заказываемого исполнения стола. В некоторых исполнениях по согласованию с заказчиком расположение электроблока может быть изменено.

· Тумба подкатная/навесная входит в состав отдельным изделием. Описание – см. паспорт тумбы.

· Надстройка из пластика

3. Комплект поставки

3.1. Базовая комплектация (без электроблока)

№	1	2	3
Наименование	Стойка	Стойка (для усиленного стола)	Рабочая плита
	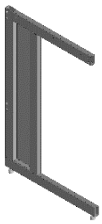	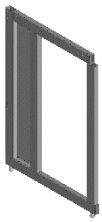	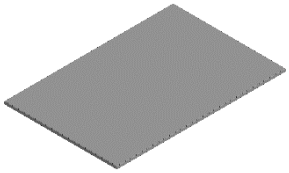
Количество	2	2	1
№	4	5	6
Наименование	Комплект крепления плиты	Комплект крепления Плиты (Монолитная керамика/Дюркон)	Перемычка передняя
	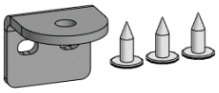		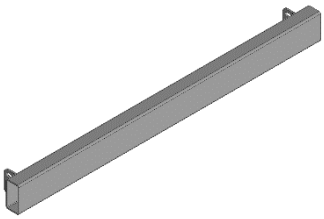
Количество	-	-	1
№	7	8	9
Наименование	Перемычка верхняя задняя	Перемычка нижняя задняя	Перемычка средняя (для усиленного стола)

	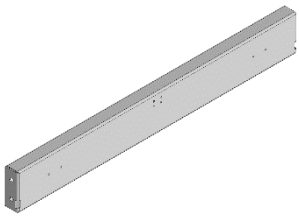	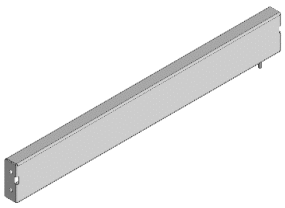	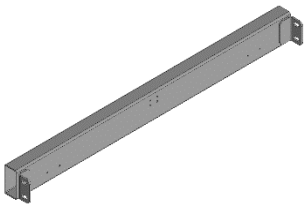
Количество	1	1	1
№	10	11	12
Наименование	Комплект винтов с внутренним шестигранником	Комплект шайб	Заглушки
	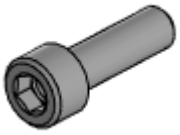		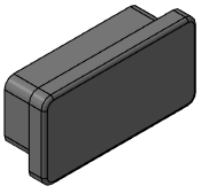
Количество	-	-	4

3.2. Комплектация электроблоком

№	с 1 по 12 (см. пункт 3.1)		
	13	14	15
Наименование	Электроблок	Стойка электроблока	Комплект съемных кронштейнов
	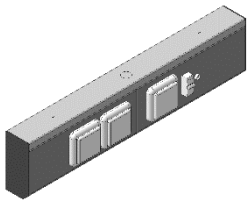	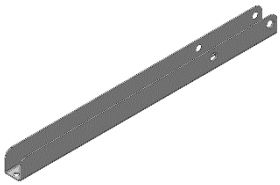	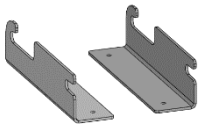
Количество	1	2	1
№	16	17	18
Наименование	Винт с внутренним шестигранником	Шайбы 6/4	Винт резьбовыдавливающий
	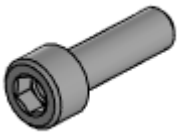		
Количество	8	8/4	4

3.3. Комплектация тумбой навесной

№	с 1 по 12 (см. пункт 3.1)	
	13	14
Наименование	Тумба навесная	Комплект крепежный для тумбы
	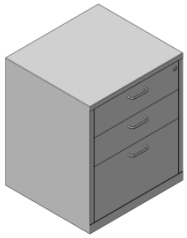	Вид комплекта зависит от конструкции крепежа
Количество	1-2 шт	-

4. Подготовка к сборке

4.1. Распаковать стол, проверить целостность покрытия,

4.2. Проверить комплектность,

4.3. Осуществить сборку согласно инструкции.

5. Инструкция по сборке стола лабораторного

Необходимый для сборки инструмент: шуруповёрт

5.1. Соединить стойки стола с передней перемычкой с помощью винтов и шайб

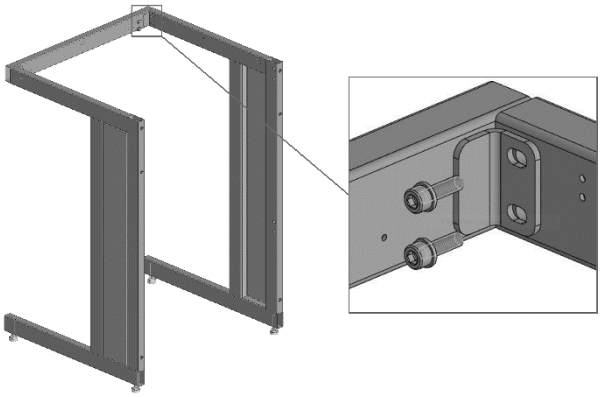

5.2. Установить задние верхнюю и нижнюю перемычки с помощью винтов и шайб, произвести затяжку винтов.

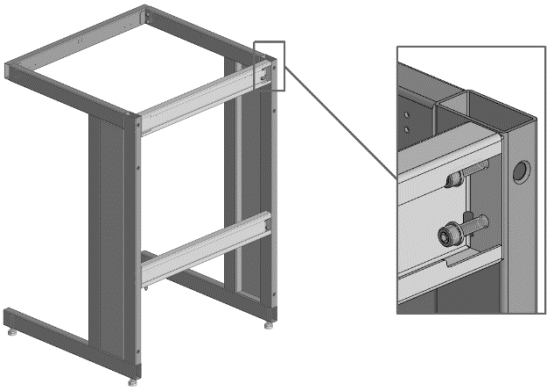

5.3. Установить среднюю перемычку, после произвести затяжку винтов (для усиленных столов)

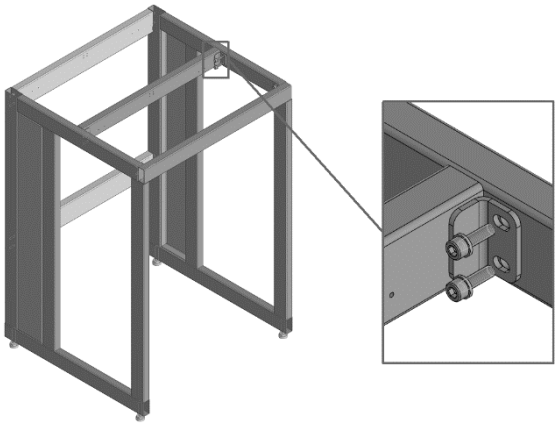

5.4. Произвести установку панелей-экранов в пазы на задних перемычках

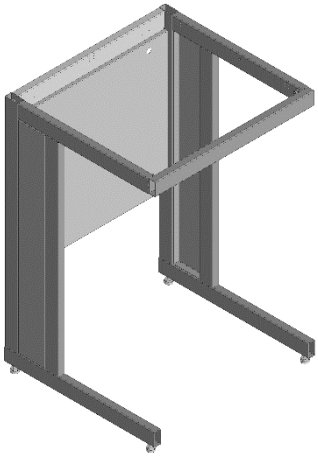

5.5. Установить заглушки

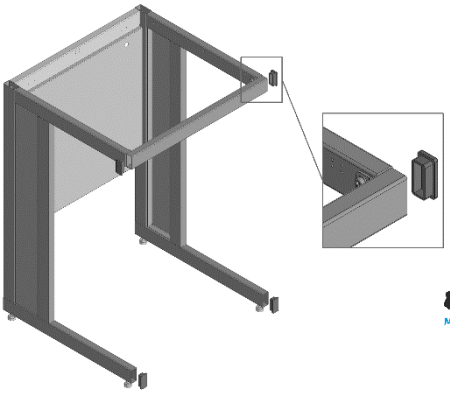

5.6. В случае, когда рабочая плита из Пластика/Плитки керамогранитной/Стали нержавеющей, разместить плиту на каркасе стола и разметить точки крепления. Произвести засверловку отверстий

5.7. Стянуть каркас стола с рабочей плитой с помощью саморезов и шайб

5.8. В случае, когда рабочая плита изготовлена из Монолитной керамики/Дюркона, приклеить рабочую плиту на тарельчатые опоры

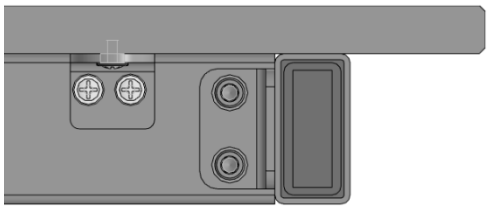

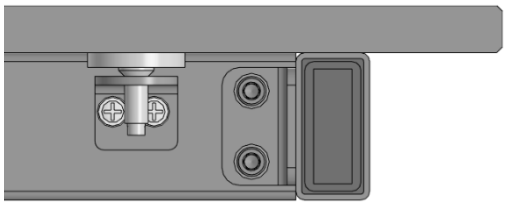

5.9. Подключить стол к контуру заземления

5.10.**<u>При комплектации электроблоком</u>**. Закрепить стойки электроблока на каркасе стола с помощью винтов и шайб

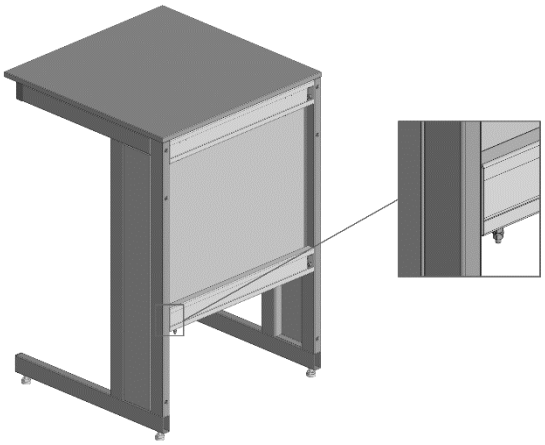

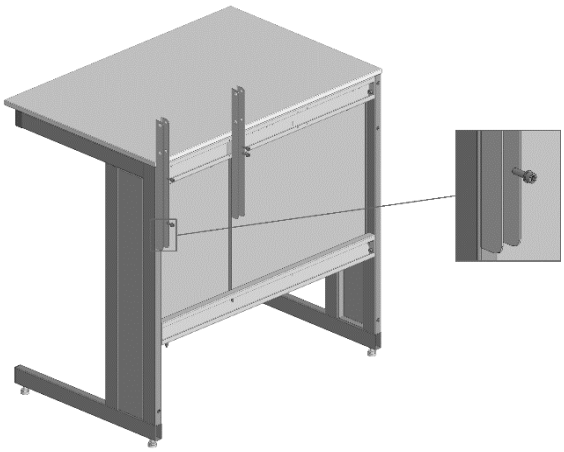

5.10.1. Установить комплект съемных кронштейнов на электроблок предварительно сняв лицевые панели с электроблока.

5.10.2. Установить и зафиксировать электроблок на стойках с помощью винтов и шайб

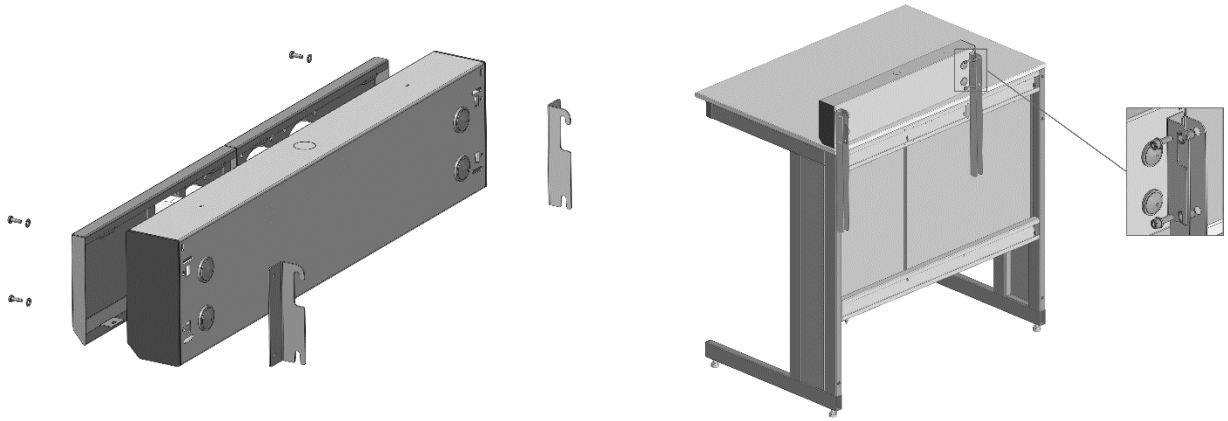

5.11. **<u>При комплектации с тумбой</u>**. Тумбу собрать по инструкции (см. паспорт тумбы) Установить или закрепить тумбу под стол.

6. Инструкция по обслуживанию

6.1. Выставить стол в горизонтальное положение с помощью регулируемых ножек.

6.2. Проводить ежемесячный осмотр, в который входит:

· визуальный осмотр на наличие царапин;

· очистка рабочей плиты от пыли и различных загрязняющих веществ с использованием моющие не абразивные средства, предназначенные для ухода за мебелью;

· проверка затяжки резьбовых соединений;

· проверка надежности заземления металлического каркаса, при подключении стола к общему контуру заземления.

6.3. При обнаружении царапин произвести их подкраску.

7. Правила эксплуатации

7.1. Перед подачей напряжения необходимо убедиться, что металлический каркас стола надежно заземлен!

7.2. При случайном разливе реактивов необходимо немедленно произвести их нейтрализацию и убрать продукты реакции с поверхности стола.

7.3. При установке стола в непосредственной близости от нагревательных и отопительных приборов защитить поверхность стола от нагрева. Температура нагрева элементов не должна превышать +40° С.

8. Свидетельство о приемке

Стол лабораторный
(наименование изделия)

_____ _____

(заводской номер) (обозначение)

соответствует техническим требованиям конструкторской документации и признан годным к эксплуатации.

Подписи лиц, ответственных за приемку:

М.П.

_____ _____ _____

(год, месяц, число) (личная подпись) (расшифровка подписи)

9. Консервация, транспортирование и хранение

9.1. Стол транспортируется всеми видами транспорта в крытых транспортных средствах, а также в контейнерах. В пределах одного населенного пункта стол допускается перевозить открытым автотранспортом при условии предохранения его от повреждения, загрязнения и атмосферных осадков.

9.2. Транспортирование осуществляют в соответствии с правилами перевозки грузов, действующими на каждом виде транспорта.

9.3. Стол должен храниться в крытых помещениях отправителя (получателя) при температуре не ниже +2 °С и относительной влажности воздуха от 45 до 70 %.

10. Гарантия изготовителя

10.1. Гарантийный срок эксплуатации стола 18 месяцев со дня отгрузки с предприятия-изготовителя.

10.2. В течение гарантийного срока эксплуатации по рекламации производится гарантийный ремонт или замена стола при условии соблюдения потребителем правил хранения и транспортирования, а также требований эксплуатации.

10.3. Срок службы стола при условии соблюдения потребителем правил хранения и транспортирования, а также требований эксплуатации составляет 15 лет.

11. Сведения о рекламациях

11.1. При обнаружении дефектов или некомплектности поставки потребитель назначает комиссию и составляет Акт.

11.2. Акт об обнаруженных визуально дефектах должен быть составлен не позднее десяти дней после получения изделия, а о скрытых дефектах, выявленных в процессе эксплуатации - в пятидневный срок с момента обнаружения дефекта и направлен производителю.

11.3. Все рекламации учитываются потребителем в таблице 1.

Таблица 1

№ п/п	Дата рекламации	Краткое содержание рекламации	Меры, принятые по рекламации